Lampadaire LED IP66 1-48 36W

Kod Electriquo: 102472

UWAGA: Zdjęcie poglądowe dla całej rodziny produktów.

Dane techniczne:

- Pouvoir **36W**
- Température de couleur [K] **4000K**
- Classe de protection IP **IP66**
- Degré de protection mécanique IK **IK10**
- Pouvoir **36W**
- Température de couleur [K] **4000K**
- Classe de protection IP **IP66**
- Degré de protection mécanique IK **IK10**

Les luminaires LED modernes offrent des performances photométriques optimisées à faible coût d'investissement. C'est le luminaire idéal pour améliorer l'éclairage tout en économisant de l'énergie.

info@elektriko.pl

Luminaire à deux chambres en aluminium moulé sous pression, avec diffuseur en verre trempé.

Un joint en néoprène assure l'étanchéité IP66 du luminaire, tandis que le verre présente un degré élevé de pureté et de résistance aux chocs IK10, garantissant une utilisation durable.

Grâce à ses lentilles remplaçables, il s'adapte parfaitement aux exigences d'éclairage des voies piétonnes et des routes principales.

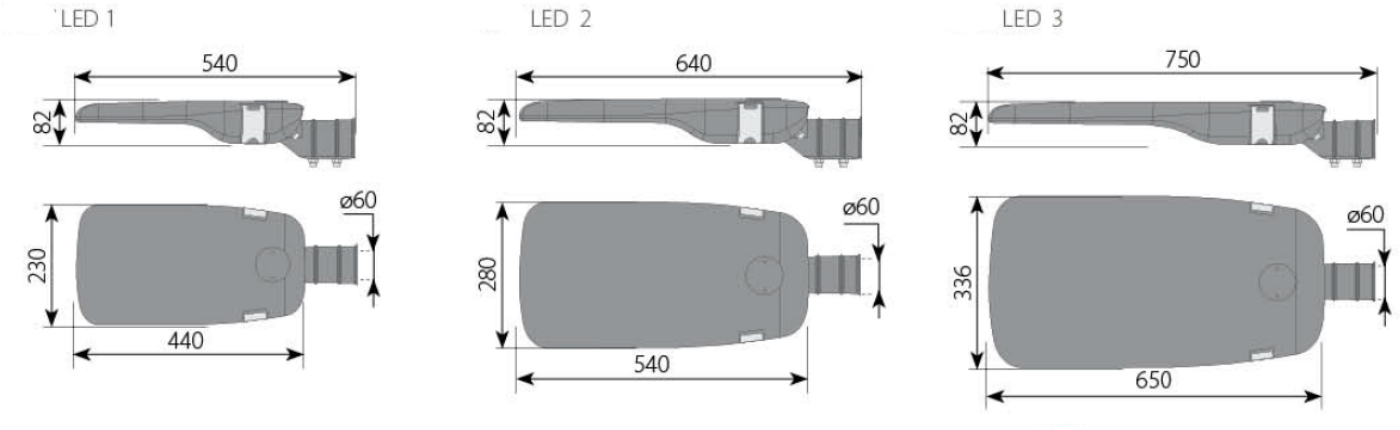

UWAGA: Zdjęcie poglądowe dla całej rodziny produktów.

DANE TECHNICZNE

Nominalny strumień świetlny

		LED 1		LED 2		LED 3	
Ilość diód		**48 LED**	**72 LED**	**108 LED**	**144 LED**	**192 LED**	**240 LED**
Prąd 350mA	Strumień świetlny (lm)	3014	4522	6782	9043	12058	15072
	Moc (W)	17	25	38	51	68	85
Prąd 500mA	Strumień świetlny (lm)	4214	6320	9480	12641	16854	21068
	Moc (W)	25	37	56	74	99	123
Prąd 700mA	Strumień świetlny (lm)	5695	8542	12814	17085	22780	28475
	Moc (W)	36	54	80	107	143	179
Prąd 1000mA	Strumień świetlny (lm)	7873	10865*	17715	-	31494	-
*dla prądu 900mA	Moc (W)	52	70*	117	-	208	-
CxS	Powierzchnia ekspozycji wiatrowej (CxS)	0,03 m²		0,037 m²		0,04 m²	
kg	Waga oparwy	3,2 kg		4,7 kg		6,9 kg	

UWAGA: Zdjęcie poglądowe dla całej rodziny produktów.

info@elektriko.pl