Poteau de pliage S-60SL

Kod Electriquo: 105408

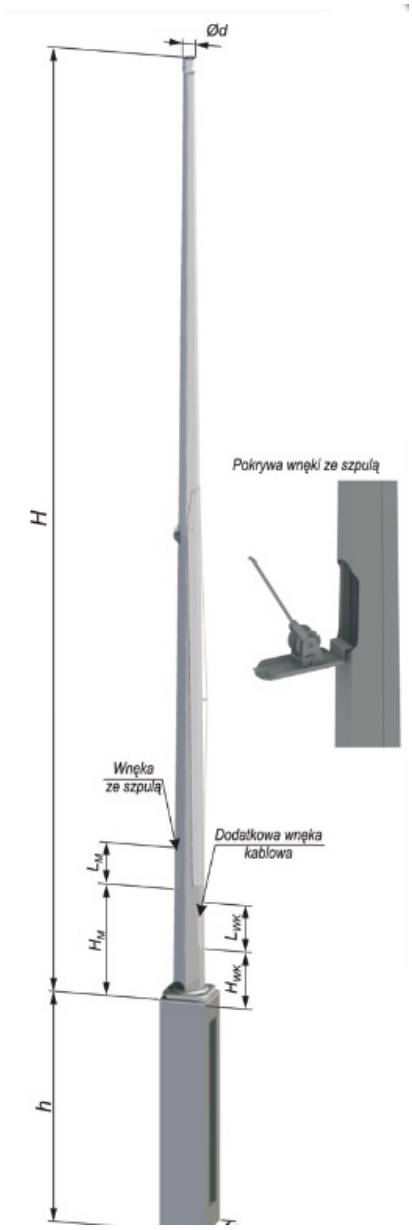

UWAGA: Zdjęcie poglądowe dla całej rodziny produktów.

Dane techniczne:

- Hauteur du poteau **6 m**
- Type de fondation **F150/200**
- Waga **70.00**
- Hauteur du poteau **6 m**
- Type de fondation **F150/200**
- Waga **70.00**

Les poteaux ont la forme d'une pyramide conique de section hexagonale ou octogonale régulière.

De la tôle d'acier a été utilisée. Le poteau brisé est adapté pour être monté sur une fondation préfabriquée ou une autre structure porteuse. Il est composé de deux segments dont les longueurs sont indiquées dans le tableau ci-dessus. La

info@elektriko.pl

« rupture » du poteau s'effectue manuellement en déroulant le câble de descente de la bobine placée sur le couvercle de la niche.

Application :

Les poteaux courbés servent de support aux appareils nécessitant un entretien fréquent depuis le sol, par exemple les équipements météorologiques. Le poteau peut également servir de mât d'éclairage avec des rallonges Wmax = 1,0 m et un poids maximal de 10 kg.

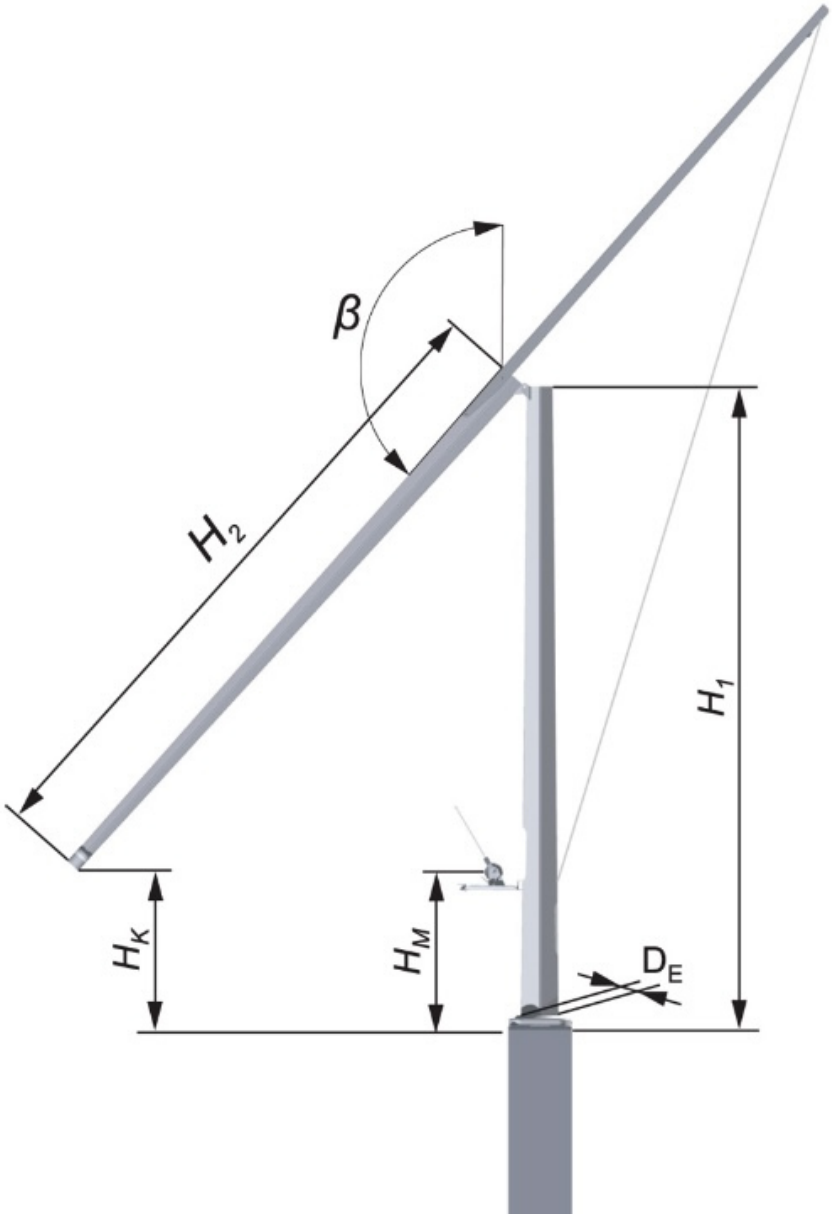

UWAGA: Zdjęcie poglądowe dla całej rodziny produktów.

info@elektriko.pl

Dane techniczne								
TYP	Profil	H	H_1	H_2	Ød/D_E	Z	m	a x a x h TYP
		m	m	m	mm	mm/m	kg	m
S-60SL	6-kąt	6,0	3,0	3,0	60/177	18,5	70	0,3 x 0,3 x 1,5 F150/200
S-70SL		7,0	3,9	3,0		15,9	83	
S-80SL		8,0	4,5	3,5		13,9	94	
S-90SL		9,0	6,5	4,0		12,2	106	
S-100SL	8-kąt	10,0	5,2	4,8	60/218	13,2	240	0,4 x 0,4 x 1,6 F160
S-120SL		12,0	6,5	5,5		9,9	319	
S-150SL		15,0	7,2	7,8		8,8	390	

UWAGA: Zdjęcie poglądowe dla całej rodziny produktów.

Dane związane z obsługą techniczną

TYP	H_M	L_M	H_{WK}	L_{WK}	β	H_K	Dop. masa aparatury	M_F
	mm	mm	mm	mm	°	m	kg	kNm
S-60SL	650	300	300	300	138	0,75	25	18,0
S-70SL	650	300	300	300	140	1,5	25	18,0
S-80SL	650	300	300	300	140	1,6	25	18,0
S-90SL	650	300	300	300	138	2,0	25	18,0
S-100SL	1050	400	600	400	138	1,5	30	33,0
S-120SL	1050	400	600	400	150	1,5	30	33,0
S-150SL	1050	400	600	400	145	1,5	25	33,0

UWAGA: Zdjęcie poglądowe dla całej rodziny produktów.

info@elektriko.pl