Panneau LED COMPACT 600 V 33 W 3630 lm 3000 K IP40/IP20 UGR19 830 600 x 600 mm

Kod Electriquo: 106545 Kod Osram: 4099854017063

UWAGA: Zdjęcie poglądowe dla całej rodziny produktów.

Dane techniczne:

- Fréquence du réseau **50/60 Hz**
- Longueur **595 mm**
- Hauteur **34 mm**
- Largeur **595mm**
- Assombrissement **Nie**
- Type de sécurité **IP40/IP20**
- Classe IK (résistance aux chocs) **IK02**
- Flux lumineux **3630lm**
- Puissance nominale **33,00 W**
- Indice général de rendu des couleurs Ra **> 80**
- Température de couleur **3000 K**
- Plage de température ambiante **-10□45 °C**
- Tension nominale **220-240 V**
- Plage de température de fonctionnement [PIM] **-10□45 °C**
- Module LED remplaçable **Niewymienialny**
- Fréquence du réseau **50/60 Hz**
- Longueur **595 mm**
- Hauteur **34 mm**

info@elektriko.pl

- Largeur **595mm**
- Assombrissement **Nie**
- Type de sécurité **IP40/IP20**
- Classe IK (résistance aux chocs) **IK02**
- Flux lumineux **3630lm**
- Puissance nominale **33,00 W**
- Indice général de rendu des couleurs Ra **> 80**
- Température de couleur **3000 K**
- Plage de température ambiante **-10□45 °C**
- Tension nominale **220-240 V**
- Plage de température de fonctionnement [PIM] **-10□45 °C**
- Module LED remplaçable **Niewymienialny**

Avantages produit :

Faible scintillement grâce à un ballast électronique spécial

Économies d'énergie grâce à une efficacité lumineuse élevée du système : jusqu'à 110 lm/W

L'alimentation externe augmente la polyvalence et garantit une installation facile

Garantie de 5 ans

Domaines d'application :

Remplacement direct des luminaires fluorescents

Bureaux, salles de conférence

Réceptions, halls d'entrée, couloirs, ascenseurs

Luminaires adaptés pour montage encastré au plafond, module 600 x 600 mm

info@elektriko.pl

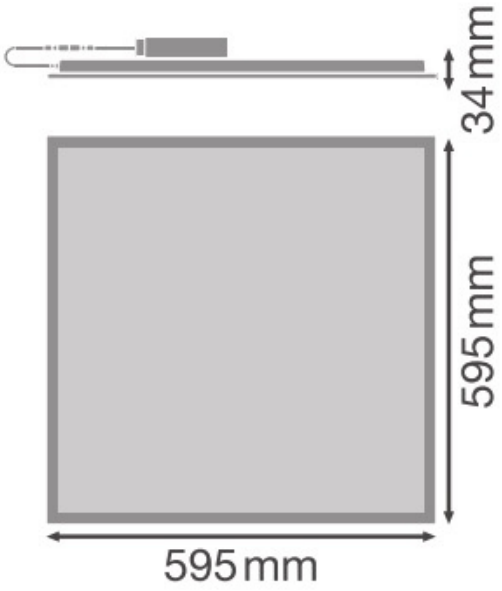

UWAGA: Zdjęcie poglądowe dla całej rodziny produktów.

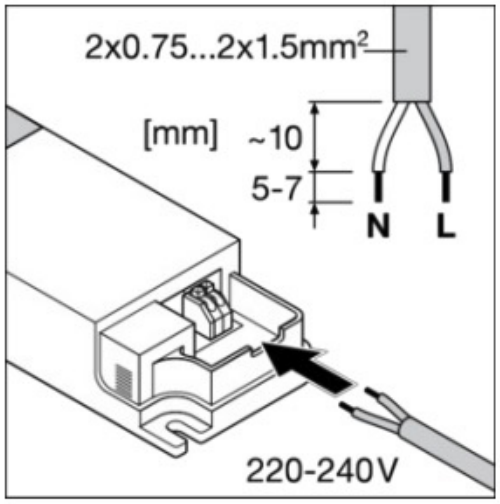

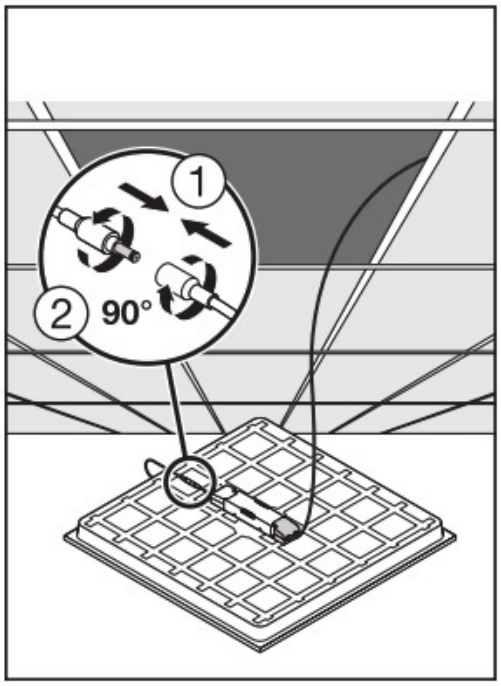

UWAGA: Zdjęcie poglądowe dla całej rodziny produktów.

info@elektriko.pl