Adaptateur Dali Highbay

Kod Electriquo: 55088 Kod Osram: 4008321774132

Dane techniczne:

- Poids du produit **74.00 g**
- Puissance du système **0.10 W**
- Tension nominale **20.00 V**
- Fréquence du réseau **0 Hz**
- Longueur **139.0 mm**
- Hauteur **37.0 mm**
- Largeur **118.0 mm**
- Couleur du produit **Biały**
- Plage de température ambiante **0 +50 °C**
- Interface dimmable **DALI**
- Type d'installation **Montaż/Sufit**

info@elektriko.pl

- Hauteur d'installation maximale **13 m**
- Plage de fonctionnement, capteur de lumière **20 1200 lx**
- Type de sécurité **IP20**

Avantages du produit

- Procédures de test pour une installation rapide et sans erreur, sans logiciel

Domaine d'application

- Industrie
- Halls de production
- Centres logistiques

Caractéristiques du produit

- Adaptateur DALI pour capteurs VISION et HIGH BAY
- Régulation de la lumière pour une hauteur de montage jusqu'à 13 m
- Alimentation pour DALI
- Capteur de lumière intégré

Équipement / Accessoires

- Ébauche incluse
- Utilisable avec le système de contrôle d'éclairage DALI Professional

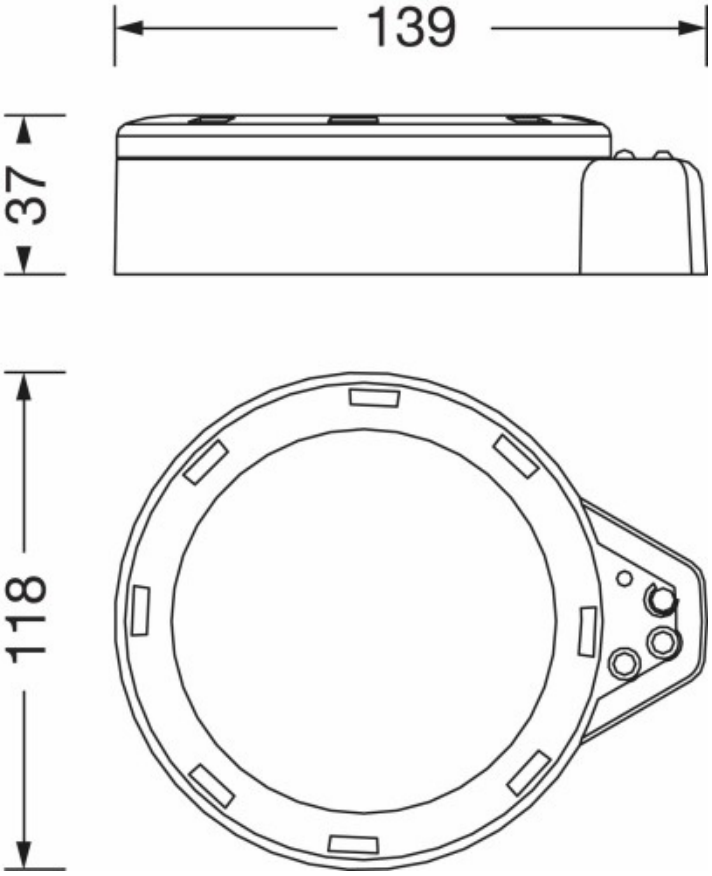

info@elektriko.pl