Alimentation à tension constante Pilote Talex LCU 100/96W 12/24V IP67 EXC

Kod Electriquo: 78351 Kod Tridonic: 28000510

UWAGA: Zdjęcie poglądowe dla całej rodziny produktów.

Dane techniczne:

- Tension d'entrée nominale **108 – 305 V AC, 176 – 288 V DC**
- Poids unitaire **0,56 kg**
- Tension d'entrée nominale **108 – 305 V AC, 176 – 288 V DC**
- Poids unitaire **0,56 kg**
- 120 **120**
- CE **CE**
- ENEC **ENEC**
- IP67 **IP67**
- Résistant aux courts-circuits **Short Circuit Proof**
- SELV **SELV**
- UL **UL**
- cCSAus **cCSAus**
- Tension d'alimentation nominale **120 – 240 V**
- Tension d'entrée, CA **108 – 264 V**
- Fréquence du réseau **50** / **60 Hz**
- Dimensions L x l x H **237 x 60 x 34 mm**
- Courant nominal (à 230 V, 50 Hz) **0,55 A**
- Plage de puissance de sortie **10 – 100 W**
- Puissance de sortie **100 W**
- λ (pour 230 V, 50 Hz) **0,95**
- Efficacité **> 85 %**

info@elektriko.pl

- Temps de mise sous tension (sortie) **≤ 0,5 s**
- Heure d'arrêt (sortie) **≤ 1 s**
- Temps de secours en cas de panne de courant (sortie) **10 ms**
- Température de stockage ts **-30 ... +85 °C**
- Température ambiante ta (à 50 000 h de durée de vie) **-25 ... +40 °C**
- Tolérance de tension de sortie **+ 10 %**

- Alimentation à tension constante
- Plage de tension d'entrée universelle
- Tension de sortie constante
- Connexion : câble avec embouts (longueur environ 2000 mm)
- Marquage de polarité, secondaire + rouge / - noir
- Boîtier métallique, hermétique
- Durée de vie standard jusqu'à 50 000 heures (à 40 °C, taux de défaillance max. 0,2 % par 1 000 heures)
- Garantie de 5 ans

Caractéristiques

- Haute efficacité
- Faible perte de puissance
- Protection contre la surchauffe avec redémarrage automatique
- Protection contre les surcharges
- Court-circuit protection avec redémarrage automatique
- SELV
- Protection étage IP67
- Boîtier métallique

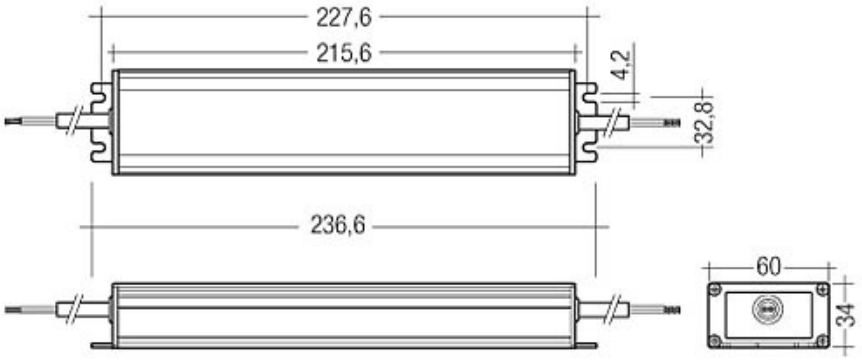

UWAGA: Zdjęcie poglądowe dla całej rodziny produktów.

info@elektriko.pl