FP6 (F200/43)

Kod Electriquo: 85303

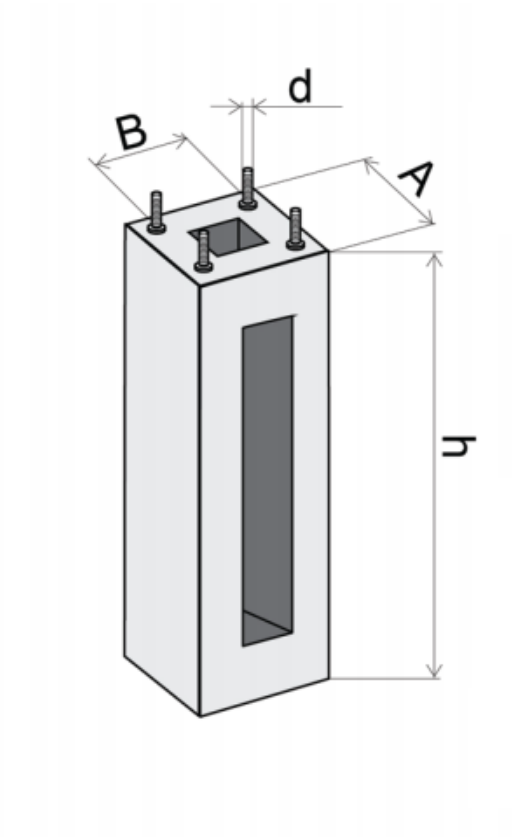

Dane techniczne:

- Poids du produit **480 kg**
- Dimensions [mm] **2000x430x300 mm**
- Poids du produit **480 kg**
- Dimensions [mm] **2000x430x300 mm**

MATÉRIAUX

Les fondations préfabriquées sont réalisées en béton armé de classe C-30 avec des ouvertures appropriées pour le passage de câbles d'une section maximale de 4x95 mm². Le béton du coffrage est compacté mécaniquement et forme un bloc uniforme dans lequel sont noyés les ancrages pour la fixation du pied de colonne.

Éléments en acier de la fondation (ancrages, écrous, rondelles) protégés contre la corrosion par galvanisation.

NORMES ET CERTIFICATS

Les fondations préfabriquées répondent aux exigences de la norme harmonisée PN-EN 14991:2010.

PROTECTION ANTICORROSION

Blocs de fondation protégés en usine avec un agent imperméabilisant de type ABIZOL. Les fixations en acier protégées par des capuchons en polyéthylène résistant aux rayons UV et aux basses températures conformément aux dispositions de la loi sur la construction, incombent au concepteur de l'installation.

info@elektriko.pl