Luminaire décoratif à LED Terra Led B-ww

Kod Electriquo: 97588 Kod Kanlux: 26849

Dane techniczne:

- Flux lumineux [lm] **13**
- Puissance maximale [W] **0.8**
- Température de couleur [K] **3000**
- Couleur claire **ciepłobiała**
- Couleur **czarny**
- Tension nominale [V] **12 DC**
- diplôme de propriété intellectuelle **20**
- Matériau du boîtier **stal nierdzewna szlifowana,tworzywo sztuczne**
- Balance **84g**
- Lieu d'application **wewnątrz**
- Carton collectif **100**
- Classe de protection contre les chocs électriques **III**
- Emplacement d'installation **do wbudowania w ścianę**
- Distance minimale de l'objet éclairé **0,1m**
- Source lumineuse remplaçable **nie**
- Durabilité [h] **50000**

info@elektriko.pl

- Hauteur [mm] **75**
- Source lumineuse LED intégrée **13**
- Nombre de cycles marche/arrêt **≥20000**
- Indice de rendu des couleurs Ra **≥80**
- Type de diode **LED SMD**
- Possibilité de coopération avec un variateur **nie**
- Plage de température ambiante à laquelle le produit peut être exposé [°C] **5÷25**
- Longueur du câble [m] **0.18**
- Efficacité lumineuse de la lampe [lm/W] **16**
- Largeur [mm] **23**
- Longueur [mm] **75**
- Pour montage mural **60**
- Diamètre requis du boîtier de montage [Omm] **60**
- Flux lumineux [lm] **13**
- Puissance maximale [W] **0.8**
- Température de couleur [K] **3000**
- Couleur claire **ciepłobiała**
- Couleur **czarny**
- Tension nominale [V] **12 DC**
- diplôme de propriété intellectuelle **20**
- Matériau du boîtier **stal nierdzewna szlifowana,tworzywo sztuczne**
- Balance **84g**
- Lieu d'application **wewnątrz**
- Carton collectif **100**
- Classe de protection contre les chocs électriques **III**
- Emplacement d'installation **do wbudowania w ścianę**
- Distance minimale de l'objet éclairé **0,1m**
- Source lumineuse remplaçable **nie**
- Durabilité [h] **50000**
- Hauteur [mm] **75**
- Source lumineuse LED intégrée **13**
- Nombre de cycles marche/arrêt **≥20000**
- Indice de rendu des couleurs Ra **≥80**
- Type de diode **LED SMD**
- Possibilité de coopération avec un variateur **nie**
- Plage de température ambiante à laquelle le produit peut être exposé [°C] **5÷25**
- Longueur du câble [m] **0.18**
- Efficacité lumineuse de la lampe [lm/W] **16**
- Largeur [mm] **23**
- Longueur [mm] **75**
- Pour montage mural **60**
- Diamètre requis du boîtier de montage [Omm] **60**

Sterr to nowoczesny design połączony z atrakcyjnym efektem świecenia. To doskonały pomysł na podświetlenie schodów i korytarzy lub na zaakcentowanie wystroju pomieszczeń. Unikatowa konstrukcja oprawy zapewnia równomierną emisję światła. Wersja AC wyposażona jest w zasilacz 230V, który mieści się w puszcze, a wersja PIR w czujnik ruchu. Czujnik wykrywa ruch/włącza oświetlenie niezależnie od natężenia światła w otoczeniu.

info@elektriko.pl

info@elektriko.pl

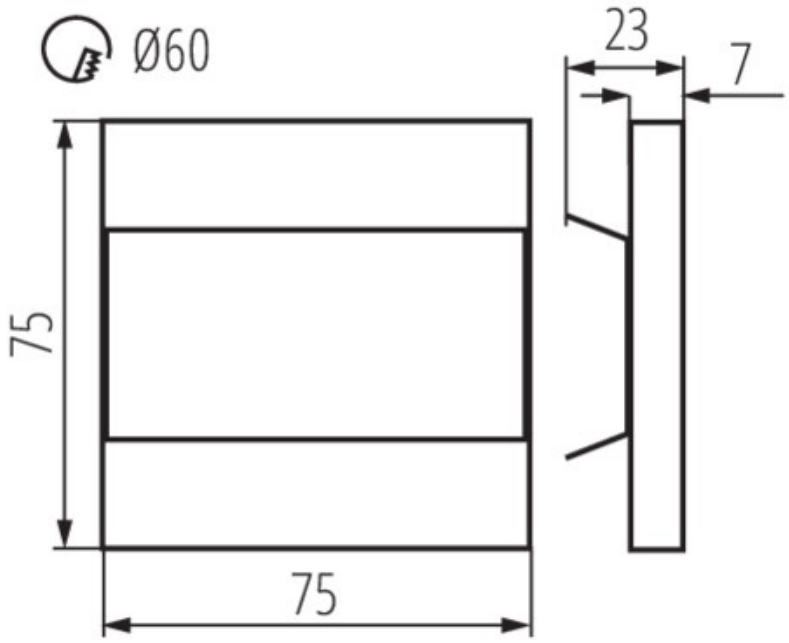

info@elektriko.pl