Panneau LED Bravo Pu36w6060nw W

Kod Electriquo: 97778 Kod Kanlux: 28002

Dane techniczne:

- Flux lumineux [lm] **4320**
- Puissance maximale [W] **36**
- Température de couleur [K] **4000**
- Couleur claire **biała**
- Couleur **biały**
- diplôme de propriété intellectuelle **20**
- Matériau de l'abat-jour **tworzywo sztuczne**
- Matériau du boîtier **stal**
- Balance **2700g**
- Lieu d'application **wewnątrz**
- Carton collectif **6**
- Classe de protection contre les chocs électriques **III**
- Emplacement d'installation **do wbudowania w sufit**
- Distance minimale de l'objet éclairé **0,5m**
- Source lumineuse remplaçable **nie**
- Durabilité [h] **30000**

info@elektriko.pl

- Hauteur [mm] **11**
- Source lumineuse LED intégrée **4320**
- Angle du faisceau [°] **110**
- Nombre de cycles marche/arrêt **≥15000**
- Indice de rendu des couleurs Ra **≥80**
- Type de diode **LED SMD**
- Plage de température ambiante à laquelle le produit peut être exposé [°C] **5÷25**
- Longueur du câble [m] **0.05**
- Efficacité lumineuse de la lampe [lm/W] **120**
- Largeur [mm] **595**
- Longueur [mm] **595**
- Alimentation incluse **nie**
- Matériau du panneau/cadre **stop aluminium**
- Courant d'alimentation [mA] **800**
- Type d'alimentation **stałoprądowy**
- Facteur de maintien du flux lumineux à la fin de la durée de vie nominale **L70B50**
- UGR **28025**
- Flux lumineux [lm] **4320**
- Puissance maximale [W] **36**
- Température de couleur [K] **4000**
- Couleur claire **biała**
- Couleur **biały**
- diplôme de propriété intellectuelle **20**
- Matériau de l'abat-jour **tworzywo sztuczne**
- Matériau du boîtier **stal**
- Balance **2700g**
- Lieu d'application **wewnątrz**
- Carton collectif **6**
- Classe de protection contre les chocs électriques **III**
- Emplacement d'installation **do wbudowania w sufit**
- Distance minimale de l'objet éclairé **0,5m**
- Source lumineuse remplaçable **nie**
- Durabilité [h] **30000**

- Hauteur [mm] **11**
- Source lumineuse LED intégrée **4320**
- Angle du faisceau [°] **110**
- Nombre de cycles marche/arrêt **≥15000**
- Indice de rendu des couleurs Ra **≥80**
- Type de diode **LED SMD**
- Plage de température ambiante à laquelle le produit peut être exposé [°C] **5÷25**
- Longueur du câble [m] **0.05**
- Efficacité lumineuse de la lampe [lm/W] **120**
- Largeur [mm] **595**
- Longueur [mm] **595**
- Alimentation incluse **nie**
- Matériau du panneau/cadre **stop aluminium**
- Courant d'alimentation [mA] **800**
- Type d'alimentation **stałoprądowy**
- Facteur de maintien du flux lumineux à la fin de la durée de vie nominale **L70B50**
- UGR **28025**

Panele Bevo P/PU to specjalnie wybrane komponenty dla jeszcze większej satysfakcji z ich użytkowania. Aluminiowa ramka, specjalnie dobrane diody LED, odbłyśnik i dyfuzor rozpraszający światło to tylko niektóre atuty paneli BRAVO LED P/PU. Kolejnym atutem tych paneli jest wysoka skuteczność świetlna (120lm/W). Panele LED nie posiadają zasilacza w komplecie.

info@elektriko.pl

info@elektriko.pl

info@elektriko.pl

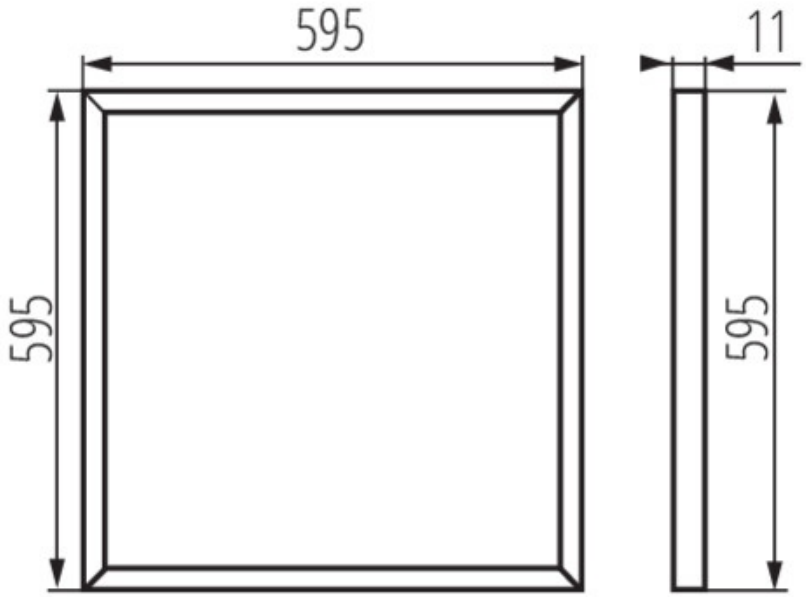

info@elektriko.pl