Luminaire de façade Lampe à main LED EL 7 W-L-GR

Kod Electriquo: 97942 Kod Kanlux: 28990

Dane techniczne:

- Flux lumineux [lm] **max 360**
- Puissance maximale [W] **7**
- Température de couleur [K] **4000**
- Couleur claire **biała**
- Couleur **grafitowy**
- Tension nominale [V] **220-240 AC**
- diplôme de propriété intellectuelle **54**
- Matériau du boîtier **stop aluminium**
- Balance **560g**
- Lieu d'application **wewnątrz i na zewnątrz**
- Carton collectif **20**
- Classe de protection contre les chocs électriques **I**
- Fréquence nominale [Hz] **50/60**
- Emplacement d'installation **do nadbudowania na ścianie**

info@elektriko.pl

- Distance minimale de l'objet éclairé **0,5m**
- Source lumineuse remplaçable **nie**
- Durabilité [h] **30000**
- Hauteur [mm] **100**
- Source lumineuse LED intégrée **max 360**
- Angle du faisceau [°] **max 90**
- Nombre de cycles marche/arrêt **≥20000**
- Indice de rendu des couleurs Ra **≥80**
- Type de diode **LED COB**
- Possibilité de coopération avec un variateur **nie**
- Plage de température ambiante à laquelle le produit peut être exposé [°C] **-15÷35**
- Direction de l'éclairage du luminaire **góra i dół**
- Largeur [mm] **100**
- Longueur [mm] **100**
- Détection de mouvement **nie**
- Flux lumineux [lm] **max 360**
- Puissance maximale [W] **7**
- Température de couleur [K] **4000**
- Couleur claire **biała**
- Couleur **grafitowy**
- Tension nominale [V] **220-240 AC**
- diplôme de propriété intellectuelle **54**
- Matériau du boîtier **stop aluminium**
- Balance **560g**
- Lieu d'application **wewnątrz i na zewnątrz**
- Carton collectif **20**
- Classe de protection contre les chocs électriques **I**
- Fréquence nominale [Hz] **50/60**
- Emplacement d'installation **do nadbudowania na ścianie**

- Distance minimale de l'objet éclairé **0,5m**
- Source lumineuse remplaçable **nie**
- Durabilité [h] **30000**
- Hauteur [mm] **100**
- Source lumineuse LED intégrée **max 360**
- Angle du faisceau [°] **max 90**
- Nombre de cycles marche/arrêt **≥20000**
- Indice de rendu des couleurs Ra **≥80**
- Type de diode **LED COB**
- Possibilité de coopération avec un variateur **nie**
- Plage de température ambiante à laquelle le produit peut être exposé [°C] **-15÷35**
- Direction de l'éclairage du luminaire **góra i dół**
- Largeur [mm] **100**
- Longueur [mm] **100**
- Détection de mouvement **nie**

Podstawową zaletą Rega LED jest ciekawy wizualnie efekt świetlny, który lampa tworzy po włączeniu, a także dowolna regulacja strumienia światła za pomocą klap maskujących. REKA LED znajdzie zastosowanie przy oświetleniu elewacji budynków.

info@elektriko.pl

info@elektriko.pl

info@elektriko.pl

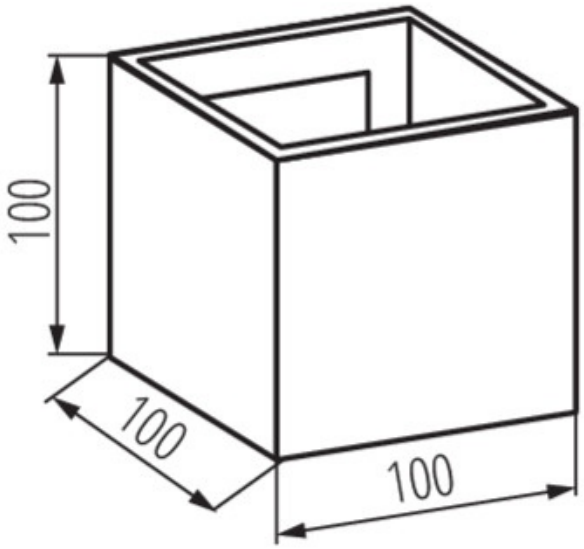

info@elektriko.pl