Applique et plafonnier Laurin EL-4O W

Kod Electriquo: 97985 Kod Kanlux: 29128

Dane techniczne:

- Puissance maximale [W] **4 x max 35**
- Poignée **GU10**
- Couleur **biały**
- Tension nominale [V] **220-240 AC**
- Source de lumière **PAR16**
- diplôme de propriété intellectuelle **20**
- Matériau du boîtier **stop aluminium**
- Balance **1110g**
- Lieu d'application **wewnątrz**
- Carton collectif **6**
- Classe de protection contre les chocs électriques **I**
- Fréquence nominale [Hz] **50/60**
- Emplacement d'installation **do nadbudowania na ścianie|do nadbudowania na suficie**
- Distance minimale de l'objet éclairé **0,5m**
- Le luminaire est adapté aux sources lumineuses des classes énergétiques **A++,A+,A,B,C,D,E**
- Source lumineuse incluse **nie**

info@elektriko.pl

- Source lumineuse remplaçable **tak**
- Hauteur [mm] **108**
- Plage de température ambiante à laquelle le produit peut être exposé [°C] **5÷25**
- Largeur [mm] **220**
- Longueur [mm] **220**
- Fixation mobile verticalement [°] **90**
- Fixation mobile horizontale [°] **310**
- Puissance maximale [W] **4 x max 35**
- Poignée **GU10**
- Couleur **biały**
- Tension nominale [V] **220-240 AC**
- Source de lumière **PAR16**
- diplôme de propriété intellectuelle **20**
- Matériau du boîtier **stop aluminium**
- Balance **1110g**
- Lieu d'application **wewnątrz**
- Carton collectif **6**
- Classe de protection contre les chocs électriques **I**
- Fréquence nominale [Hz] **50/60**
- Emplacement d'installation **do nadbudowania na ścianie|do nadbudowania na suficie**
- Distance minimale de l'objet éclairé **0,5m**
- Le luminaire est adapté aux sources lumineuses des classes énergétiques **A++,A+,A,B,C,D,E**
- Source lumineuse incluse **nie**
- Source lumineuse remplaçable **tak**
- Hauteur [mm] **108**
- Plage de température ambiante à laquelle le produit peut être exposé [°C] **5÷25**
- Largeur [mm] **220**
- Longueur [mm] **220**
- Fixation mobile verticalement [°] **90**
- Fixation mobile horizontale [°] **310**

Spoty Laurin to bardzo duży wybór kierunkowych lamp sufitowo-ściennych. Proste i minimalistyczne wzornictwo z powodzeniem możecie zastosować w wielu pomieszczeniach w domu. Swobodna regulacja kierunku strumienia światła to dodatkowy atut tych opraw.

info@elektriko.pl

info@elektriko.pl

info@elektriko.pl

info@elektriko.pl

info@elektriko.pl

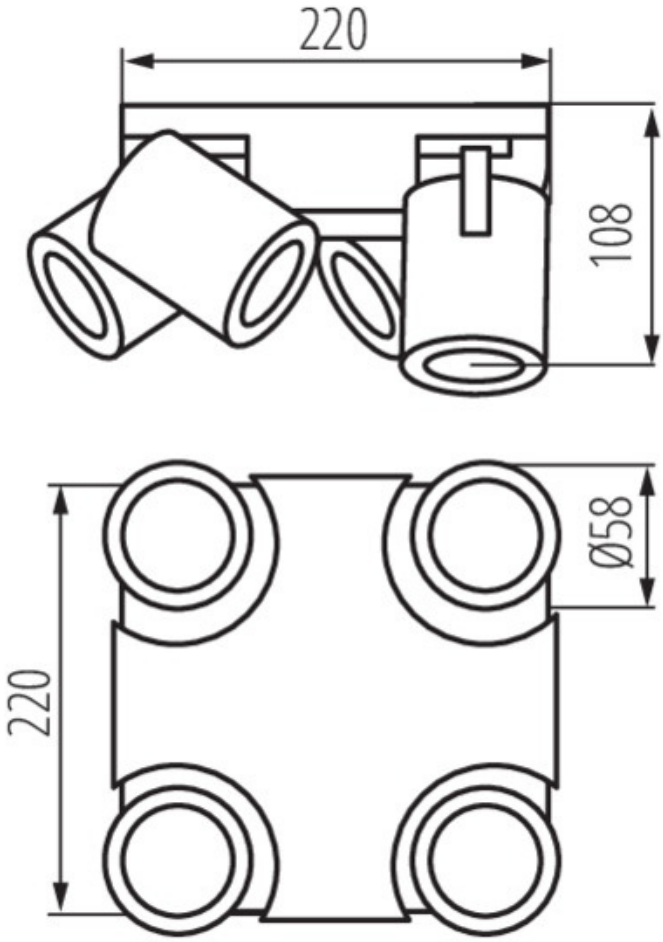

info@elektriko.pl