Luminaire de façade Ampoule LED EL 8W-GR Biso

Kod Electriquo: 98026 Kod Kanlux: 29260

Dane techniczne:

- Puissance maximale [W] **8**
- Température de couleur [K] **4000**
- Couleur claire **biała**
- Couleur **grafitowy**
- Tension nominale [V] **220-240 AC**
- diplôme de propriété intellectuelle **54**
- Matériau du boîtier **stop aluminium**
- Balance **580g**
- Lieu d'application **wewnątrz i na zewnątrz**
- Carton collectif **20**
- Classe de protection contre les chocs électriques **I**
- Fréquence nominale [Hz] **50/60**
- Emplacement d'installation **do nadbudowania na ścianie**
- Distance minimale de l'objet éclairé **0,5m**

info@elektriko.pl

- Source lumineuse remplaçable **nie**
- Durabilité [h] **25000**
- Matériau en verre de protection **tworzywo sztuczne**
- Hauteur [mm] **80**
- Source lumineuse LED intégrée **140**
- Nombre de cycles marche/arrêt **≥25000**
- Indice de rendu des couleurs Ra **≥80**
- Type de diode **LED COB**
- Possibilité de coopération avec un variateur **nie**
- Plage de température ambiante à laquelle le produit peut être exposé [°C] **-15÷40**
- Efficacité lumineuse de la lampe [lm/W] **18**
- Largeur [mm] **90**
- Longueur [mm] **220**
- Détection de mouvement **nie**
- Facteur de puissance **0.5**
- Puissance maximale [W] **8**
- Température de couleur [K] **4000**
- Couleur claire **biała**
- Couleur **grafitowy**
- Tension nominale [V] **220-240 AC**
- diplôme de propriété intellectuelle **54**
- Matériau du boîtier **stop aluminium**
- Balance **580g**
- Lieu d'application **wewnątrz i na zewnątrz**
- Carton collectif **20**
- Classe de protection contre les chocs électriques **I**
- Fréquence nominale [Hz] **50/60**
- Emplacement d'installation **do nadbudowania na ścianie**
- Distance minimale de l'objet éclairé **0,5m**
- Source lumineuse remplaçable **nie**
- Durabilité [h] **25000**
- Matériau en verre de protection **tworzywo sztuczne**
- Hauteur [mm] **80**
- Source lumineuse LED intégrée **140**
- Nombre de cycles marche/arrêt **≥25000**
- Indice de rendu des couleurs Ra **≥80**
- Type de diode **LED COB**
- Possibilité de coopération avec un variateur **nie**
- Plage de température ambiante à laquelle le produit peut être exposé [°C] **-15÷40**
- Efficacité lumineuse de la lampe [lm/W] **18**
- Largeur [mm] **90**
- Longueur [mm] **220**
- Détection de mouvement **nie**
- Facteur de puissance **0.5**

Biso to oprawy elewacyjne, które charakteryzują się prostym i atrakcyjnym designem. Mogą być stosowane jako oprawa do wnętrz (posiadają odpowiedni współczynnik CRI), jednocześnie można stosować je na elewacjach budynku (IP54). W oprawie Biso światło padające z modułu LED jest miękko rozpraszane na elewacji i tylnej części oprawy.

info@elektriko.pl

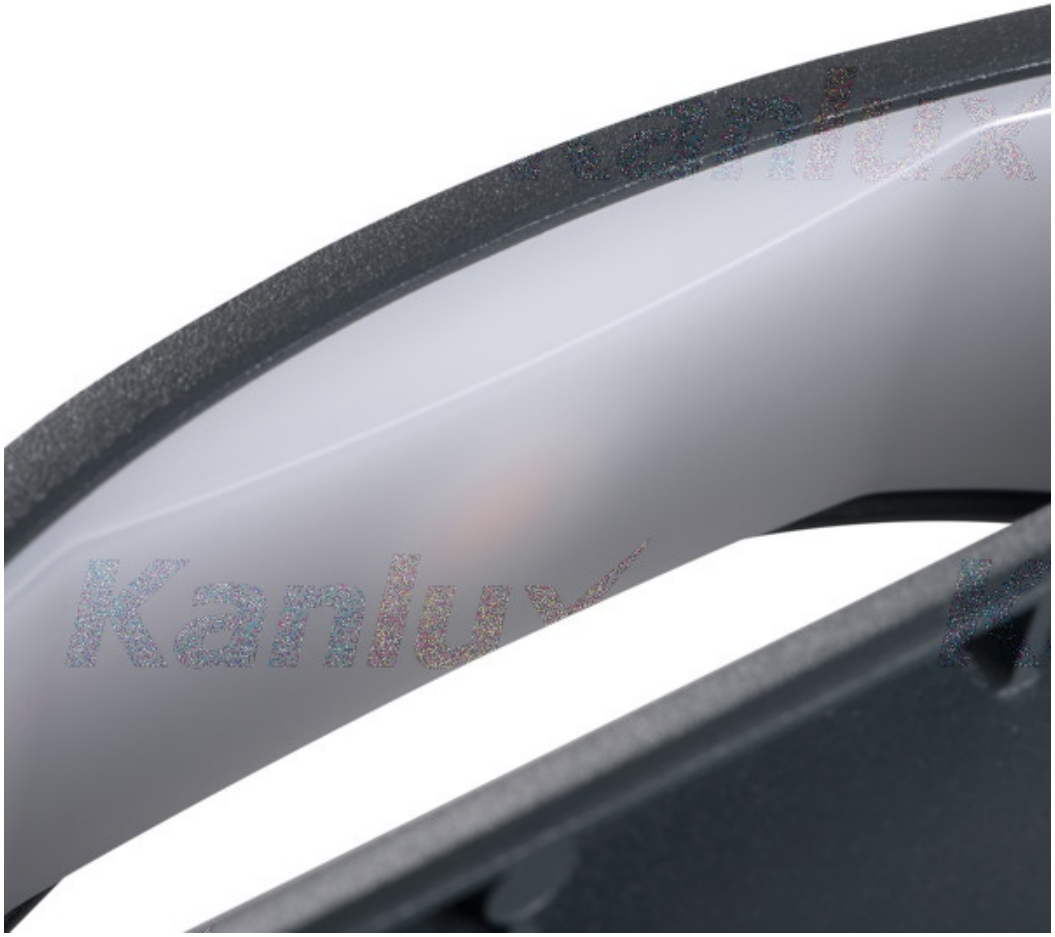

info@elektriko.pl

info@elektriko.pl

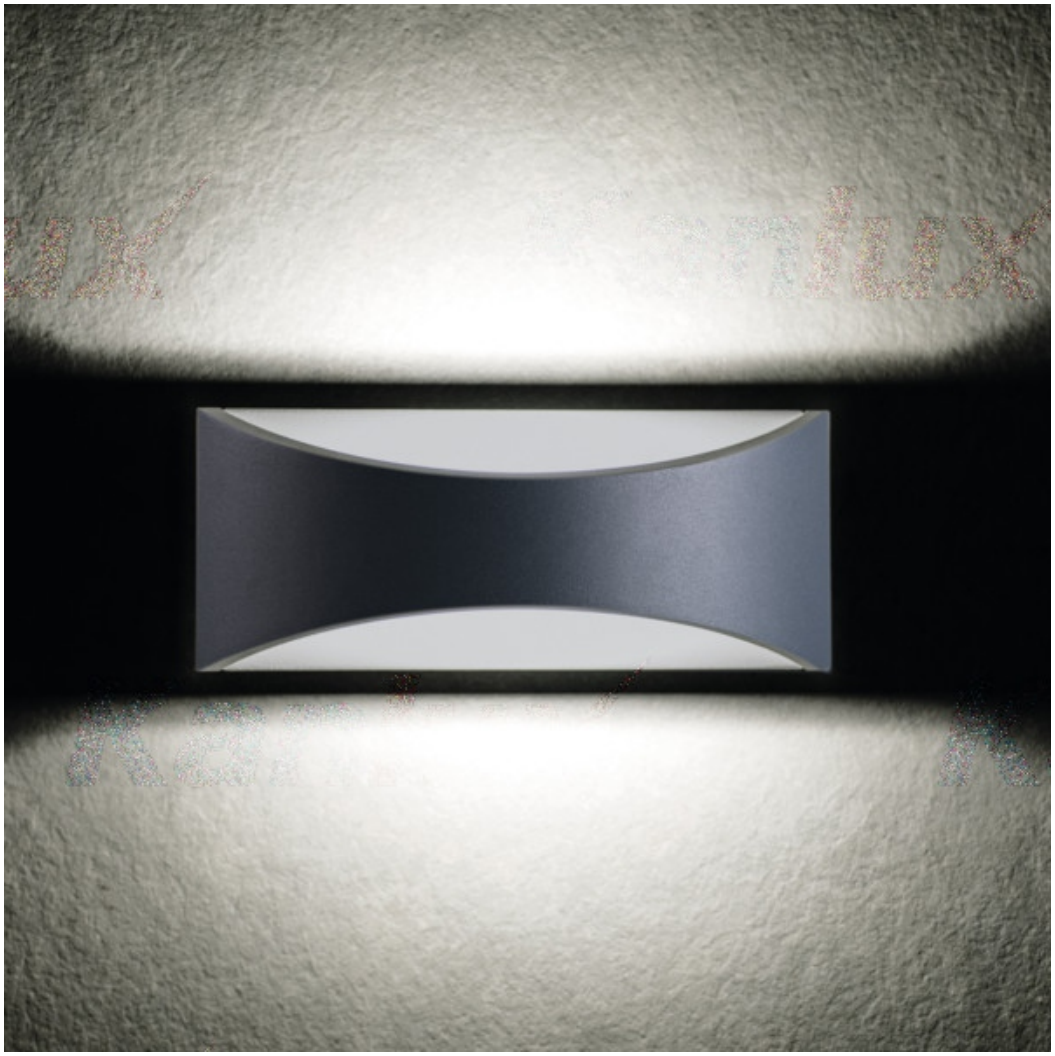

info@elektriko.pl

info@elektriko.pl

info@elektriko.pl

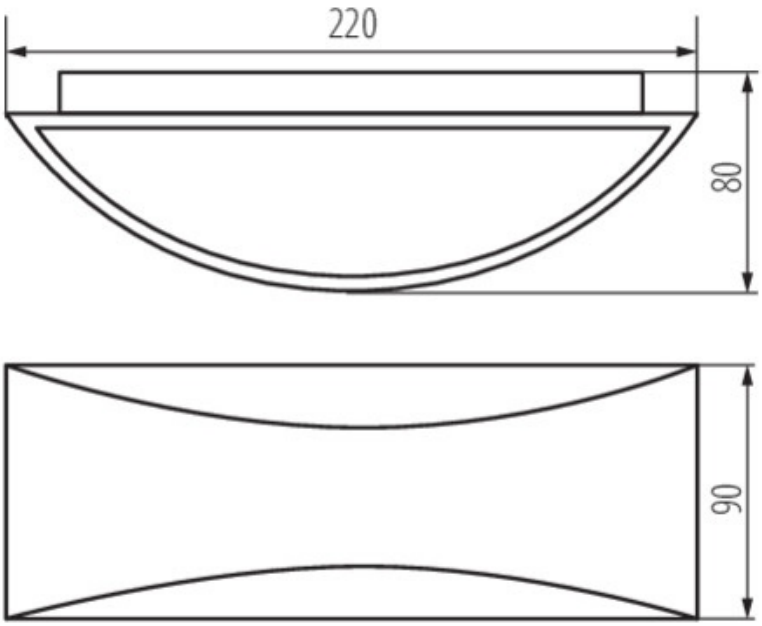

info@elektriko.pl