Spot de plafond Chiro GU10 DTO-B

Kod Electriquo: 98035 Kod Kanlux: 29311

Dane techniczne:

- Puissance maximale [W] **max 35**
- Poignée **GU10**
- Couleur **czarny**
- Tension nominale [V] **220-240 AC**
- Source de lumière **PAR16**
- diplôme de propriété intellectuelle **20**
- Matériau du boîtier **stop aluminium**
- Balance **220g**
- Lieu d'application **wewnątrz**
- Carton collectif **20**
- Classe de protection contre les chocs électriques **I**
- Fréquence nominale [Hz] **50/60**
- Emplacement d'installation **do wbudowania w sufit**
- Distance minimale de l'objet éclairé **0,5m**
- Le luminaire est adapté aux sources lumineuses des classes énergétiques **A++,A+,A,B,C,D,E**
- Source lumineuse incluse **nie**

info@elektriko.pl

- Source lumineuse remplaçable **tak**
- Plage de température ambiante à laquelle le produit peut être exposé [°C] **5÷25**
- Réglage de l'angle du luminaire [°] **90**
- Réglage de l'angle du luminaire **w jednej osi**
- Taille du trou de montage [mm] **Ø70**
- Fixation mobile horizontale [°] **340**
- Puissance maximale [W] **max 35**
- Poignée **GU10**
- Couleur **czarny**
- Tension nominale [V] **220-240 AC**
- Source de lumière **PAR16**
- diplôme de propriété intellectuelle **20**
- Matériau du boîtier **stop aluminium**
- Balance **220g**
- Lieu d'application **wewnątrz**
- Carton collectif **20**
- Classe de protection contre les chocs électriques **I**
- Fréquence nominale [Hz] **50/60**
- Emplacement d'installation **do wbudowania w sufit**
- Distance minimale de l'objet éclairé **0,5m**
- Le luminaire est adapté aux sources lumineuses des classes énergétiques **A++,A+,A,B,C,D,E**
- Source lumineuse incluse **nie**
- Source lumineuse remplaçable **tak**
- Plage de température ambiante à laquelle le produit peut être exposé [°C] **5÷25**
- Réglage de l'angle du luminaire [°] **90**
- Réglage de l'angle du luminaire **w jednej osi**
- Taille du trou de montage [mm] **Ø70**
- Fixation mobile horizontale [°] **340**

Coś zupełnie nowego w kategorii oświetlenia dekoracyjnego. To oprawa typu SPOT, którą można zamontować w podwieszanym suficie tak jak zwykłe oczko. Unikatowy design i montaż tej oprawy to jej największe atuty.

info@elektriko.pl

info@elektriko.pl

info@elektriko.pl

info@elektriko.pl

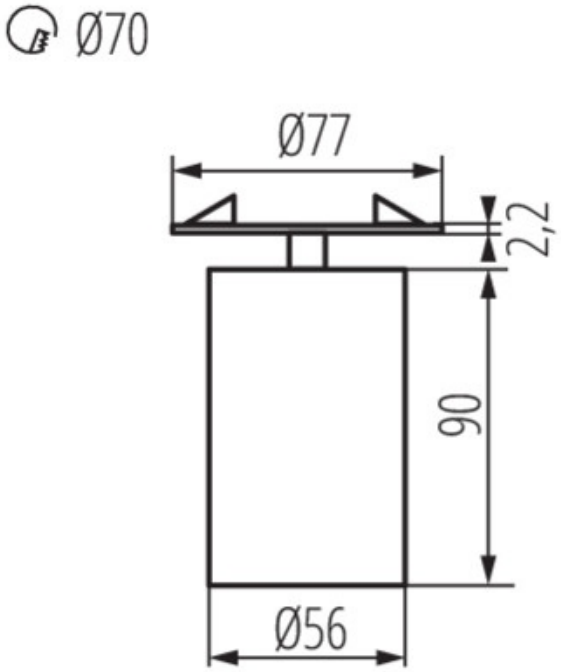

info@elektriko.pl