Spot de plafond Chiro GU10 DTL-B

Kod Electriquo: 98037 Kod Kanlux: 29313

Dane techniczne:

- Puissance maximale [W] **max 35**
- Poignée **GU10**
- Couleur **czarny**
- Tension nominale [V] **220-240 AC**
- Source de lumière **PAR16**
- diplôme de propriété intellectuelle **20**
- Matériau du boîtier **stop aluminium**
- Balance **400g**
- Lieu d'application **wewnątrz**
- Carton collectif **20**
- Classe de protection contre les chocs électriques **I**
- Fréquence nominale [Hz] **50/60**
- Emplacement d'installation **do wbudowania w sufit**
- Distance minimale de l'objet éclairé **0,5m**
- Le luminaire est adapté aux sources lumineuses des classes énergétiques **A++,A+,A,B,C,D,E**
- Source lumineuse incluse **nie**

info@elektriko.pl

- Source lumineuse remplaçable **tak**
- Plage de température ambiante à laquelle le produit peut être exposé [°C] **5÷25**
- Réglage de l'angle du luminaire [°] **90**
- Réglage de l'angle du luminaire **w jednej osi**
- Taille du trou de montage [mm] **Ø70**
- Fixation mobile horizontale [°] **340**
- Puissance maximale [W] **max 35**
- Poignée **GU10**
- Couleur **czarny**
- Tension nominale [V] **220-240 AC**
- Source de lumière **PAR16**
- diplôme de propriété intellectuelle **20**
- Matériau du boîtier **stop aluminium**
- Balance **400g**
- Lieu d'application **wewnątrz**
- Carton collectif **20**
- Classe de protection contre les chocs électriques **I**
- Fréquence nominale [Hz] **50/60**
- Emplacement d'installation **do wbudowania w sufit**
- Distance minimale de l'objet éclairé **0,5m**
- Le luminaire est adapté aux sources lumineuses des classes énergétiques **A++,A+,A,B,C,D,E**
- Source lumineuse incluse **nie**
- Source lumineuse remplaçable **tak**
- Plage de température ambiante à laquelle le produit peut être exposé [°C] **5÷25**
- Réglage de l'angle du luminaire [°] **90**
- Réglage de l'angle du luminaire **w jednej osi**
- Taille du trou de montage [mm] **Ø70**
- Fixation mobile horizontale [°] **340**

Une nouveauté dans le domaine de l'éclairage décoratif. Ce luminaire de type SPOT peut être monté dans un plafond suspendu comme un œillet classique. Son design et son assemblage uniques constituent ses principaux atouts.

info@elektriko.pl

info@elektriko.pl

info@elektriko.pl

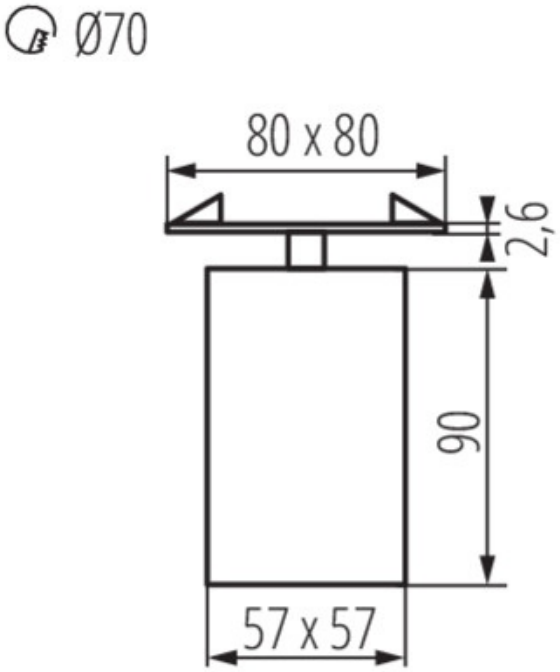

info@elektriko.pl