# Luminaire de façade Lart EL-260-GR

Kod Electriquo: 98115 Kod Kanlux: 29833

**Dane techniczne:**

- Puissance maximale [W] **2x max 60**
- Poignée **E27**
- Couleur **antracyt**
- Tension nominale [V] **220-240 AC**
- Source de lumière **GLS/CFL/LED**
- diplôme de propriété intellectuelle **54**
- Matériau de l'abat-jour **szkło**
- Matériau du boîtier **stop aluminium**
- Balance **1422g**
- Lieu d'application **wewnątrz i na zewnątrz**
- Carton collectif **12**
- Classe de protection contre les chocs électriques **I**
- Fréquence nominale [Hz] **50**
- Emplacement d'installation **do nadbudowania na ścianie**
- Distance minimale de l'objet éclairé **0,5m**
- Le luminaire est adapté aux sources lumineuses des classes énergétiques **A++,A+,A,B,C,D,E**


info@elektriko.pl

- Source lumineuse incluse **nie**
- Source lumineuse remplaçable **tak**
- Matériau en verre de protection **szkło**
- Hauteur [mm] **300**
- Possibilité de coopération avec un variateur **nie**
- Plage de température ambiante à laquelle le produit peut être exposé [°C] **-20÷35**
- Direction de l'éclairage du luminaire **góra i dół**
- Largeur [mm] **180**
- Longueur [mm] **110**
- Matériau du panneau/cadre **stop aluminium**
- Matériau de base du cadre **stop aluminium**
- RAL **7016**
- Puissance maximale [W] **2x max 60**
- Poignée **E27**
- Couleur **antracyt**
- Tension nominale [V] **220-240 AC**
- Source de lumière **GLS/CFL/LED**
- diplôme de propriété intellectuelle **54**
- Matériau de l'abat-jour **szkło**
- Matériau du boîtier **stop aluminium**
- Balance **1422g**
- Lieu d'application **wewnątrz i na zewnątrz**
- Carton collectif **12**
- Classe de protection contre les chocs électriques **I**
- Fréquence nominale [Hz] **50**
- Emplacement d'installation **do nadbudowania na ścianie**
- Distance minimale de l'objet éclairé **0,5m**
- Le luminaire est adapté aux sources lumineuses des classes énergétiques **A++,A+,A,B,C,D,E**

- Source lumineuse incluse **nie**
- Source lumineuse remplaçable **tak**
- Matériau en verre de protection **szkło**
- Hauteur [mm] **300**
- Possibilité de coopération avec un variateur **nie**
- Plage de température ambiante à laquelle le produit peut être exposé [°C] **-20÷35**
- Direction de l'éclairage du luminaire **góra i dół**
- Largeur [mm] **180**
- Longueur [mm] **110**
- Matériau du panneau/cadre **stop aluminium**
- Matériau de base du cadre **stop aluminium**
- RAL **7016**


Seria elewacyjnych opraw Lart to surowa i jednocześnie klasyczna linia opraw fasadowych w obudowie wykonanej z aluminium. Powierzchnia zewnętrzna oprawy wykończona jest w kolorze antracytowym. Lart perfekcyjnie prezentują się zarówno pojedynczo, jak i w zestawieniu kilku opraw. Subtelnie tworzą lub dopełniają świetlne aranżacje na tarasach czy elewacjach budynków.


info@elektriko.pl

info@elektriko.pl

info@elektriko.pl

info@elektriko.pl

info@elektriko.pl

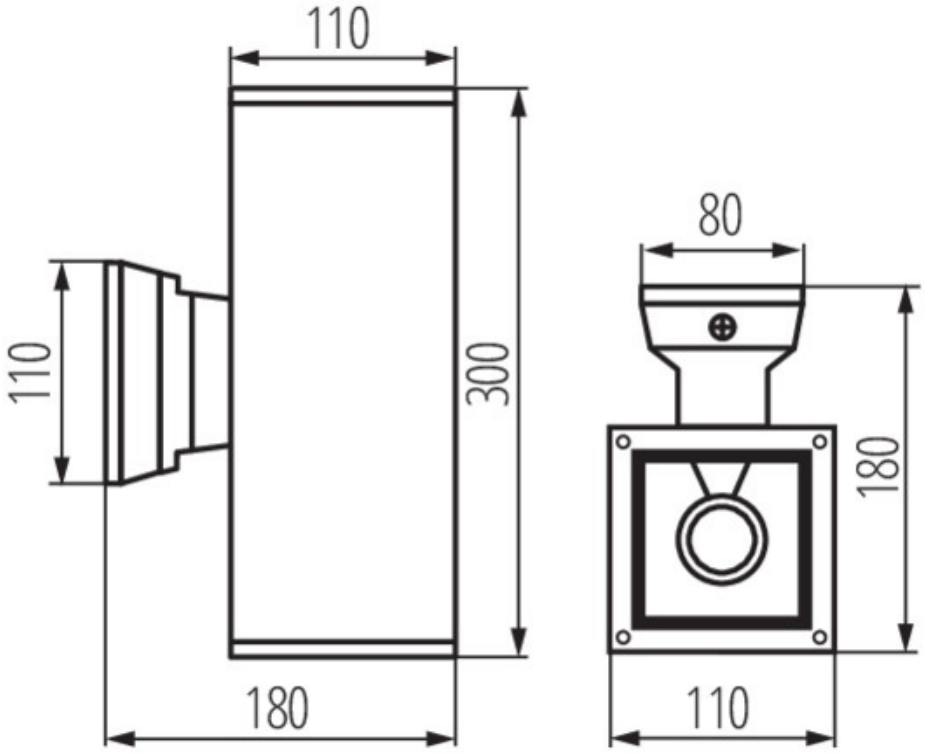



info@elektriko.pl