Luminaire à LED HIBO LED N 100W-NW

Kod Electriquo: 98194 Kod Kanlux: 31112

Dane techniczne:

- Flux lumineux [lm] **9000**
- Puissance maximale [W] **100**
- Température de couleur [K] **4000**
- Couleur claire **biała**
- Couleur **czarny**
- Tension nominale [V] **220-240 AC**
- diplôme de propriété intellectuelle **65**
- Matériau du boîtier **stop aluminium**
- Balance **1850g**
- Lieu d'application **wewnątrz i na zewnątrz**
- Carton collectif **1**
- Classe de protection contre les chocs électriques **I**
- Fréquence nominale [Hz] **50/60**
- Emplacement d'installation **do nadbudowania na suficie**
- Distance minimale de l'objet éclairé **1m**
- Source lumineuse remplaçable **nie**

info@elektriko.pl

- Durabilité [h] **25000**
- Matériau en verre de protection **szkło**
- Diamètre [mm] **300**
- Hauteur [mm] **135**
- Source lumineuse LED intégrée **9000**
- Angle du faisceau [°] **120**
- Nombre de cycles marche/arrêt **≥20000**
- Indice de rendu des couleurs Ra **≥80**
- Type de diode **LED SMD**
- Possibilité de coopération avec un variateur **nie**
- Plage de température ambiante à laquelle le produit peut être exposé [°C] **-20÷40**
- Longueur du câble [m] **0.45**
- Direction de l'éclairage du luminaire **dół**
- Efficacité lumineuse de la lampe [lm/W] **90**
- Flux lumineux [lm] **9000**
- Puissance maximale [W] **100**
- Température de couleur [K] **4000**
- Couleur claire **biała**
- Couleur **czarny**
- Tension nominale [V] **220-240 AC**
- diplôme de propriété intellectuelle **65**
- Matériau du boîtier **stop aluminium**
- Balance **1850g**
- Lieu d'application **wewnątrz i na zewnątrz**
- Carton collectif **1**
- Classe de protection contre les chocs électriques **I**
- Fréquence nominale [Hz] **50/60**
- Emplacement d'installation **do nadbudowania na suficie**
- Distance minimale de l'objet éclairé **1m**
- Source lumineuse remplaçable **nie**

- Durabilité [h] **25000**
- Matériau en verre de protection **szkło**
- Diamètre [mm] **300**
- Hauteur [mm] **135**
- Source lumineuse LED intégrée **9000**
- Angle du faisceau [°] **120**
- Nombre de cycles marche/arrêt **≥20000**
- Indice de rendu des couleurs Ra **≥80**
- Type de diode **LED SMD**
- Possibilité de coopération avec un variateur **nie**
- Plage de température ambiante à laquelle le produit peut être exposé [°C] **-20÷40**
- Longueur du câble [m] **0.45**
- Direction de l'éclairage du luminaire **dół**
- Efficacité lumineuse de la lampe [lm/W] **90**

HIBO LED to oprawa typu "High Bay" wykorzystująca moduł LED z diodami SMD. Oprawa posiada wysoki stopień szczelności IP65, dzięki czemu można ją zamontować w miejscach o wysokim zapyleniu i narażonych na działanie wody. Jest to oprawa przemysłowa, która doskonale sprawdzi się jako oświetlenie hal magazynowych, produkcyjnych oraz dużych przestrzeni handlowych.

info@elektriko.pl

info@elektriko.pl

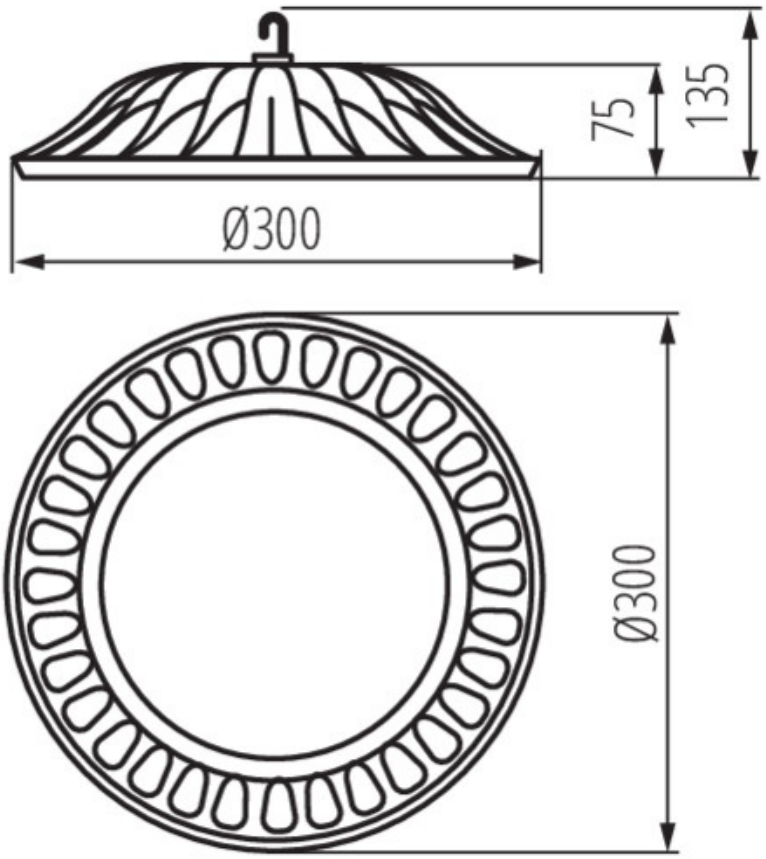

info@elektriko.pl