Luminaire d'escalier à LED Mefis LED B-NW

Kod Electriquo: 98221 Kod Kanlux: 32497

Dane techniczne:

- Flux lumineux [lm] **35**
- Puissance maximale [W] **0,7**
- Température de couleur [K] **4000**
- Couleur claire **biała**
- Couleur **czarny**
- Tension nominale [V] **12 DC**
- diplôme de propriété intellectuelle **20**
- Matériau du boîtier **tworzywo sztuczne**
- Balance **34g**
- Lieu d'application **wewnątrz**
- Carton collectif **100**
- Classe de protection contre les chocs électriques **III**
- Emplacement d'installation **do wbudowania w ścianę**
- Distance minimale de l'objet éclairé **0,1m**
- Source lumineuse remplaçable **nie**
- Durabilité [h] **50000**

info@elektriko.pl

- Hauteur [mm] **75**
- Source lumineuse LED intégrée **35**
- Nombre de cycles marche/arrêt **≥20000**
- Indice de rendu des couleurs Ra **≥80**
- Type de diode **LED SMD**
- Plage de température ambiante à laquelle le produit peut être exposé [°C] **5÷25**
- Longueur du câble [m] **0.18**
- Largeur [mm] **38**
- Longueur [mm] **75**
- Pour montage mural **60**
- Diamètre requis du boîtier de montage [Omm] **60**
- Flux lumineux [lm] **35**
- Puissance maximale [W] **0,7**
- Température de couleur [K] **4000**
- Couleur claire **biała**
- Couleur **czarny**
- Tension nominale [V] **12 DC**
- diplôme de propriété intellectuelle **20**
- Matériau du boîtier **tworzywo sztuczne**
- Balance **34g**
- Lieu d'application **wewnątrz**
- Carton collectif **100**
- Classe de protection contre les chocs électriques **III**
- Emplacement d'installation **do wbudowania w ścianę**
- Distance minimale de l'objet éclairé **0,1m**
- Source lumineuse remplaçable **nie**
- Durabilité [h] **50000**

- Hauteur [mm] **75**
- Source lumineuse LED intégrée **35**
- Nombre de cycles marche/arrêt **≥20000**
- Indice de rendu des couleurs Ra **≥80**
- Type de diode **LED SMD**
- Plage de température ambiante à laquelle le produit peut être exposé [°C] **5÷25**
- Longueur du câble [m] **0.18**
- Largeur [mm] **38**
- Longueur [mm] **75**
- Pour montage mural **60**
- Diamètre requis du boîtier de montage [Omm] **60**

Nietypowa seria opraw przyschodowych. Oprawa ta dostępna jest w kolorze białym, czarnym i szarym, więc możecie dobrać kolor odpowiedni do wnętrza. Oprawa MEFIS LED to nietuzinkowy kształt i skupiony strumień świetlny, możemy go więc skierować tak, aby oświetlały punkty, na których nam zależy.

info@elektriko.pl

info@elektriko.pl

info@elektriko.pl

info@elektriko.pl

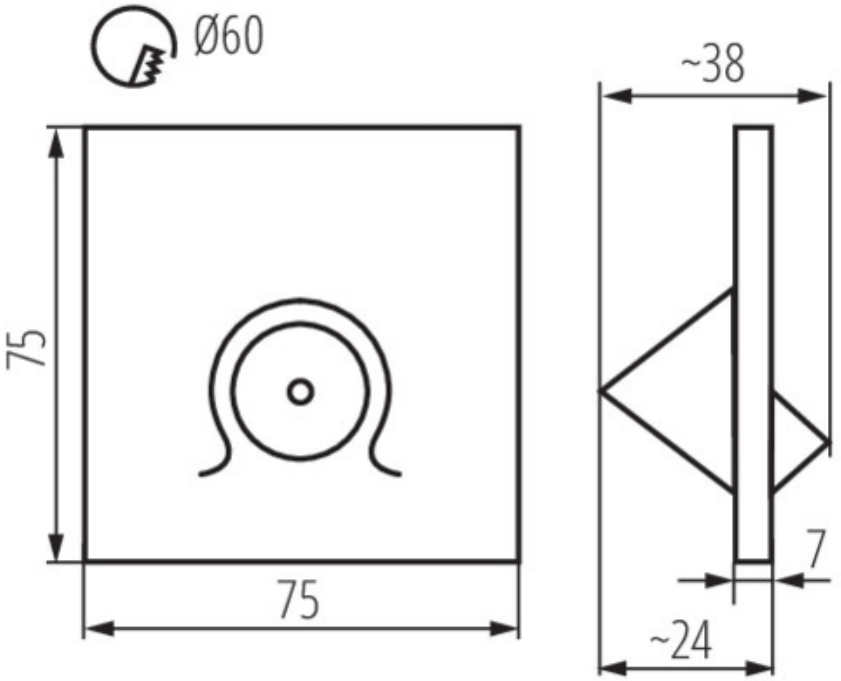

info@elektriko.pl